Product leaflet

OMF 1000-2

FibreDrain® filtr do mgły olejowej przy pracy ciągłej.

This content is protected under copyright law, furnished for informational use only, and subject to change without notice. © Nederman Holding AB

OMF 1000-2

- Dwa poziomy filtracji, opcjonalny filtr wstępny
- Wskaźniki odczytu spadku ciśnienia na każdym etapie filtracji
- Przedłużenie nóg
- Dwa króćce wlotowe Ø 200 mm z opaską zaciskową
- W zestawie osłona rozrusznika i silnika

Filtry mgły olejowej OMF firmy Nederman przeznaczone są do odciągu dużych ilości mgły olejowej w trybie pracy ciągłej. Opracowane z uwzględnieniem wysokiej wydajności filtracji oraz niskich kosztów utrzymania.

Filtr OMF 1000S-2 firmy Nederman ma w standardzie dwa stopnie filtracji. Pierwszy stopień filtracji to kasety filtracyjne z technologią FibreDrain®. Nederman ma szeroką ofertę różnych typów wkładów filtracyjnych dostosowanych do wielu różnych zastosowań. Drugi stopień filtracji to wkład filtracyjny typu HEPA klasy H13 o skuteczności 99,95% dla MPPS zgodnie z EN1822. Wszystkie jednostki OMF firmy Nederman w konstrukcji wieżowej są przygotowane do zastosowania filtra wstępnego. Filtry OMF 1000-2 mają wbudowany wentylator promieniowy.

This content is protected under copyright law, furnished for informational use only, and subject to change without notice. © Nederman Holding AB

OMF 1000-2

Certyfikaty	CE
Standard	2009/125/EC
Poziom hałasu (dB(A))	50 Hz: 66 dB(A) mierzony 1.5 m od strony serwisowej 60 Hz: 69 dB(A) mierzony 1.5 m od strony serwisowej
Klasa zabezpieczenia	IP55
Wydajność filtracyjna (%)	99,95
Instalacja	wewnątrz
Materiał	Blacha, malowana zarówno wewnątrz, jak i na zewnątrz.
Metoda czyszczenia filtra	Samoodpływowe
Ciśnienie robocze (kPa)	Max 2500 Pa
Pojemność (maks. przepływ powietrza m3/h)	1000
Napięcie zasilania (V)	230/400
Częstotliwość (Hz)	50
Liczba faz	3
Ilość elementów filtracyjnych	2
Natężenie prądu (A)	4,2 / 2,4
Kolor	NCS-S 1005 B20G
[ItemNoiselevel]	66
Waga (kg)	200
Moc (kW)	1,1

This content is protected under copyright law, furnished for informational use only, and subject to change without notice. © Nederman Holding AB

Models

	Item number
	12400024[1]

[1] Plus 1 optional filter element. Incl extension legs

This content is protected under copyright law, furnished for informational use only, and subject to change without notice. © Nederman Holding AB

Accessories

	Accessory	Item number
	Drain Pump box 50Hz	12400054
	Plastic Waste Container incl drain pipe.	12400764
	Pre-Filter ORF 610x610x96 G4I	12400039
	Hepa DCM H13 610x610x292 mm	12400012
	OSF1000 / OSF1000-2 / OMF 1000-2 / OMF2000 Outlet transition Ø200mm/1005	12400904
	OSF1000 / OSF1000-2 / OMF 1000-2 / OMF2000 Outlet transition Ø250mm/1005	12400905
	OSF1000 / OSF1000-2 / OMF 1000-2 / OMF2000 Outlet transition Ø315mm/1005	12400906
	FibreDrain Filter 2 OMF; 600x600x292mm	12400010
	FibreDrain Pumpbox KTF82-200 / 50Hz	12401330
	OSF/OMF Instruction Mounting system for electric components	12401342
	OMF/OSF/MQL mounting system for electrical components	12401341
	Frequency inverter with 2 kPa pressure sensor. 1,5kW. IP66 enclosure	73008913

This content is protected under copyright law, furnished for informational use only, and subject to change without notice. © Nederman Holding AB

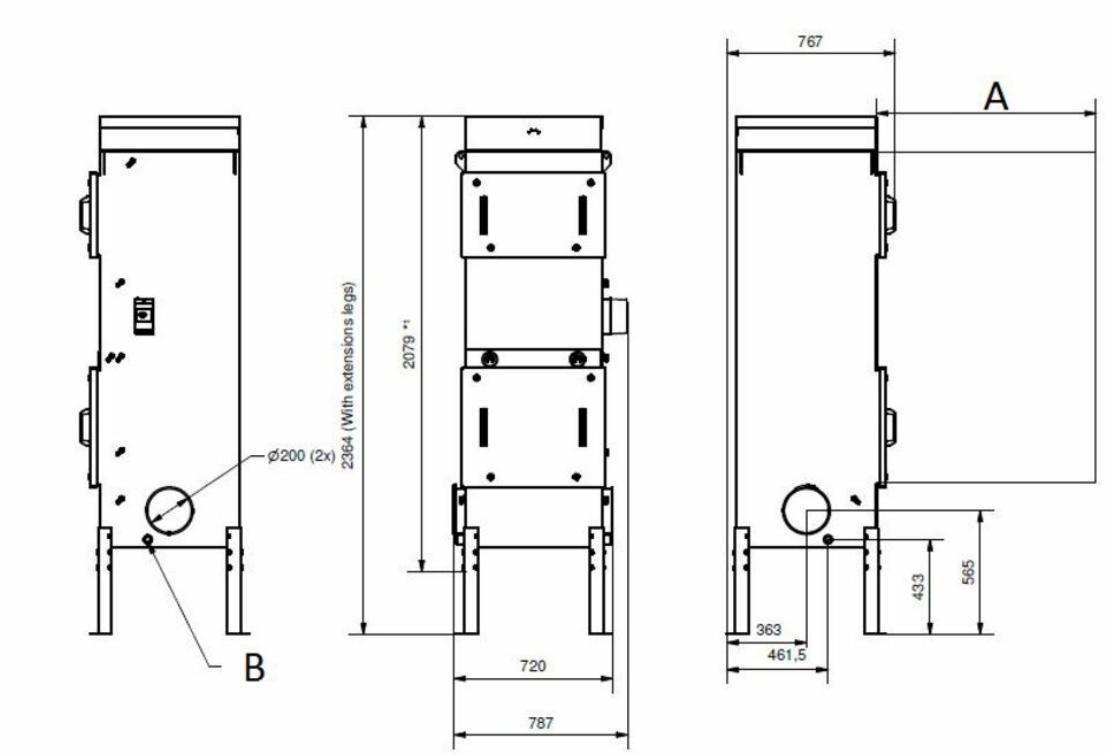

A) 1000 mm przestrzeni serwisowej B) Spust (x2)

This content is protected under copyright law, furnished for informational use only, and subject to change without notice. © Nederman Holding AB